This technical documentation is intellectual property of INGUN Pruefmittelbau GmbH. Unless otherwise contractually agreed in writing, it is not permitted to duplicate or disseminate it, nor may it be made accessible to third parties in any other way, or otherwise be misused without our explicit prior consent.

Art.-Nr.: *Part-no.:*	Menge: Amount:	Benennung DE: Description DE:	Benennung EN: Description EN:
113703	1	ZGF VA4030	ZGF VA4030 | Additional flat housing
14310	7	Linsenschraube M 3x 6 T10	Button head screw M 3x 6 T10 | ISO 7380 - A2

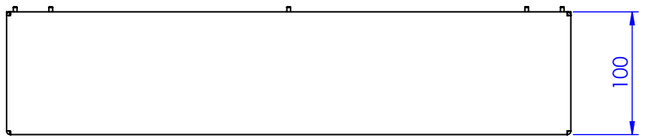

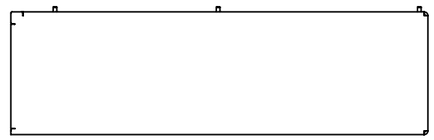

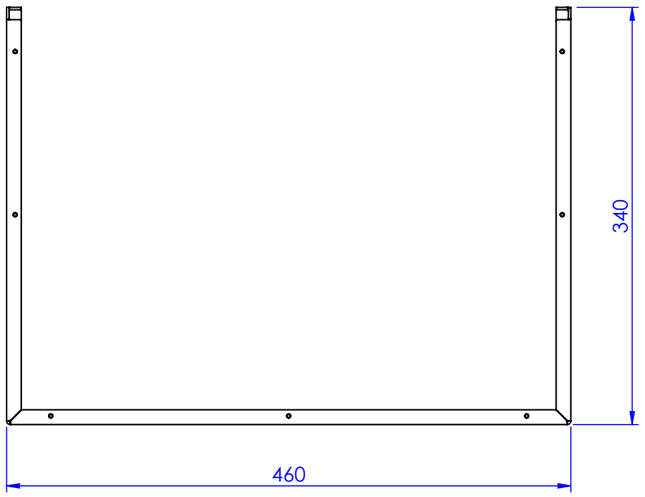

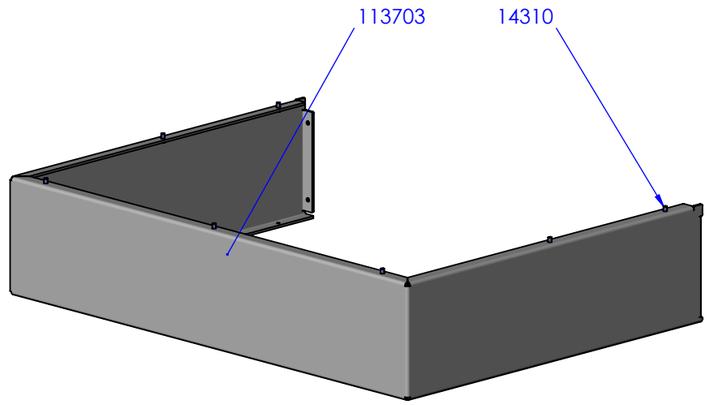

Siehe Montagehinweise
See assembly instructions **INFO 4629**

RoHS-3

Diese technische Unterlage ist geistiges Eigentum der Fa. INGUN Prüfmittelbau GmbH. Sofern keine anderslautende schriftliche vertragliche Regelung besteht, darf sie ohne ausdrueckliche vorherige Einwilligung weder vervielfaeltigt, noch verbreitet, noch dritten Personen in sonstiger Weise zugaenglich gemacht werden, noch anderweitig missbraucht werden.

Maßstab/*Scale*: 1:5	Benennung/*Designation*: ZGF VA4030 Zusatzgehäuse flach *ZGF VA4030 | Additional flat housing*		
gespeichert/*saved*: 24.02.2023 13:59:10			
Montageanleitung/*instruction sheet*			
ingun	Artikel-Nr./*PartNo.*: **113702**	Index: **0**	Blatt/*Sheet* 1 von 1
			DIN A3