This technical documentation is intellectual property of INGUN Pruefmittelbau GmbH. Unless otherwise contractually agreed in writing, it is not permitted to duplicate or disseminate it, nor may it be made accessible to third parties in any other way, or otherwise be misused without our explicit prior consent.

Art.-Nr.: *Part-no.:*	Menge: Amount:	Benennung DE: Description DE:	Benennung EN: Description EN:
113681	1	RWA VA4060	RWA VA4060 | Rear panel
8484	4	Linsenschraube M 4x 8 T20	Button head screw M 4x 8 T20 | ISO 7380 - A2
3010	4	Scheibe mit Fase D 4,3	Washer D 4,3 | DIN 125A - A2

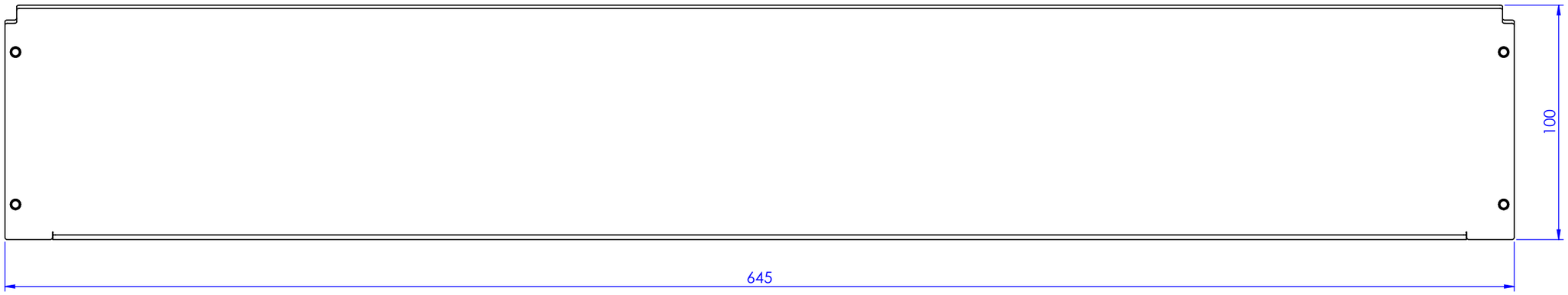

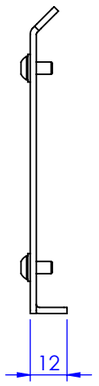

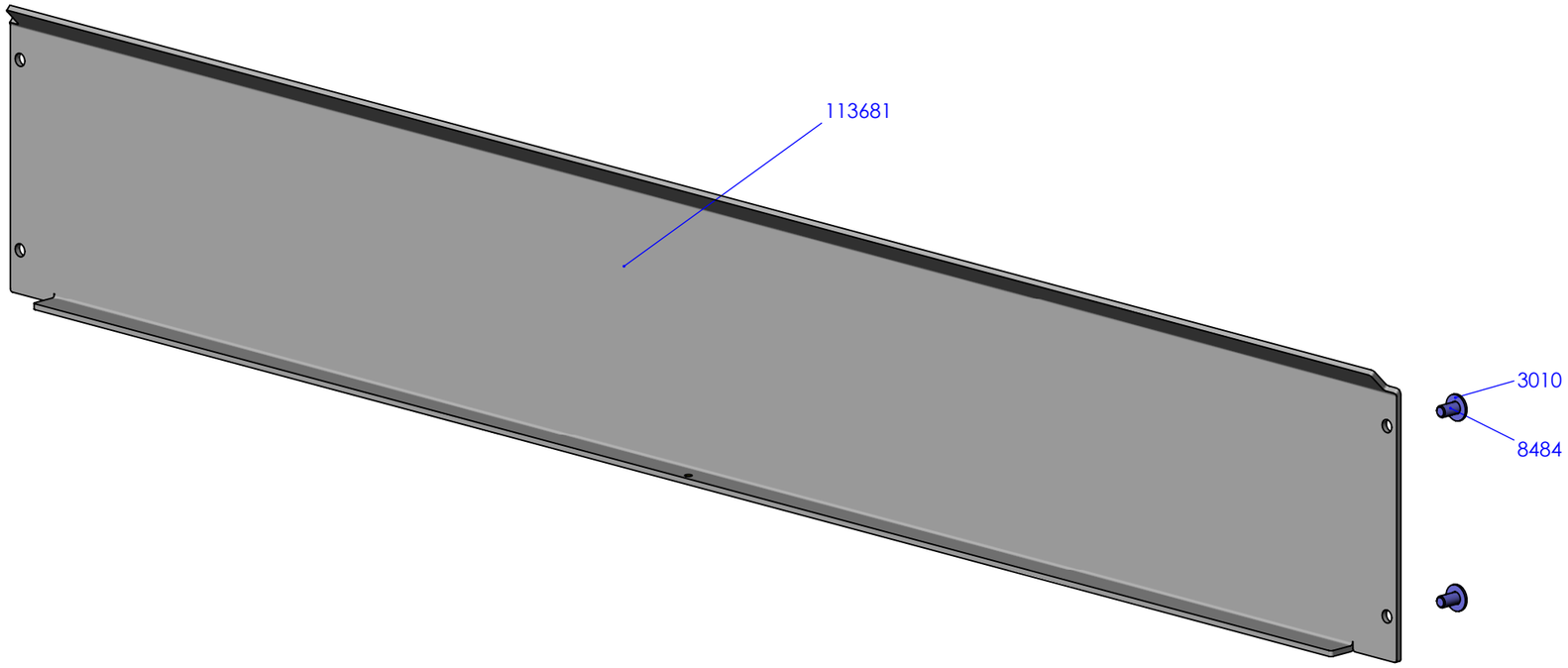

Siehe Montagehinweise
See assembly instructions **INFO 4629**

RoHS-3

Maßstab/*Scale*: 1:2	Benennung/*Designation*: RWE VA4060 Rückwandeinheit *RWE VA4060 | Rear panel unit*
gespeichert/*saved*: 24.02.2023 14:31:02	
Montageanleitung/*instruction sheet*	
ingun	Artikel-Nr./*PartNo.*: **113680** — Index: **0** — Blatt/*Sheet* 1 von 1 — DIN A3

Diese technische Unterlage ist geistiges Eigentum der Fa. INGUN Prüfmittelbau GmbH. Sofern keine anderslautende schriftliche vertragliche Regelung besteht, darf sie ohne ausdrueckliche vorherige Einwilligung weder vervielfaeltigt, noch verbreitet, noch dritten Personen in sonstiger Weise zugaenglich gemacht werden, noch anderweitig missbraucht werden.