This technical documentation is intellectual property of INGUN Pruefmittelbau GmbH. Unless otherwise contractually agreed in writing, it is not permitted to duplicate or disseminate it, nor may it be made accessible to third parties in any other way, or otherwise be misused without our explicit prior consent.

| Art.-Nr.: *Part-no.:* | Menge: Amount: | Benennung DE: Description DE: | Benennung EN: Description EN: |
|---|---|---|---|
| 113720 | 1 | BOP VA4060/GR228x-18 | BOP VA4060/GR228x-18 \| Base plate |
| 9905 | 1 | Schutzleiste Schnittstelle | Part |
| 11657 | 1 | Schnellverschraubung Typ RQW | Intake flange PG16 |
| 11655 | 1 | Vollkunststoff-Wellschlauch | Plastic tube VSC PA 6 |
| 19420 | 1 | Dichtung Flansch Pg 16 | Flange Seal - PG 16 |
| 107464 | 1 | Ansaugstutzen PG16/27-3D | Intake flange |
| 38689 | 8 | Senkschraube M 3x 10 T10 | Flat headed screw M 3x 10 T10 \| ISO 14581 - A2 |
| 2966 | 5 | Linsenschraube M 4x 10 T20 | Button head screw M 4x 10 T20 \| ISO 7380 - A2 |

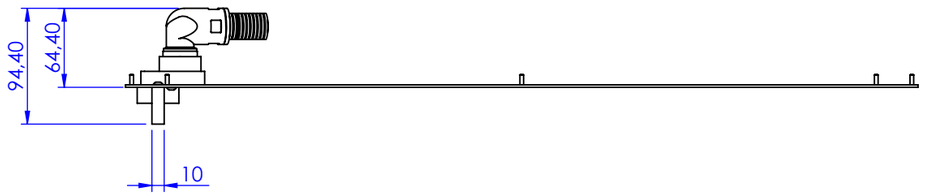


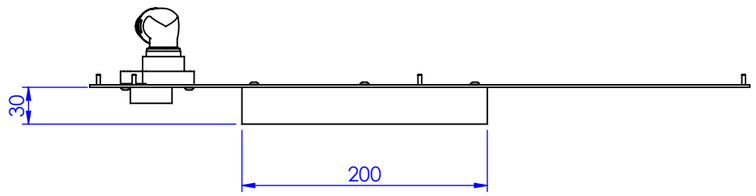


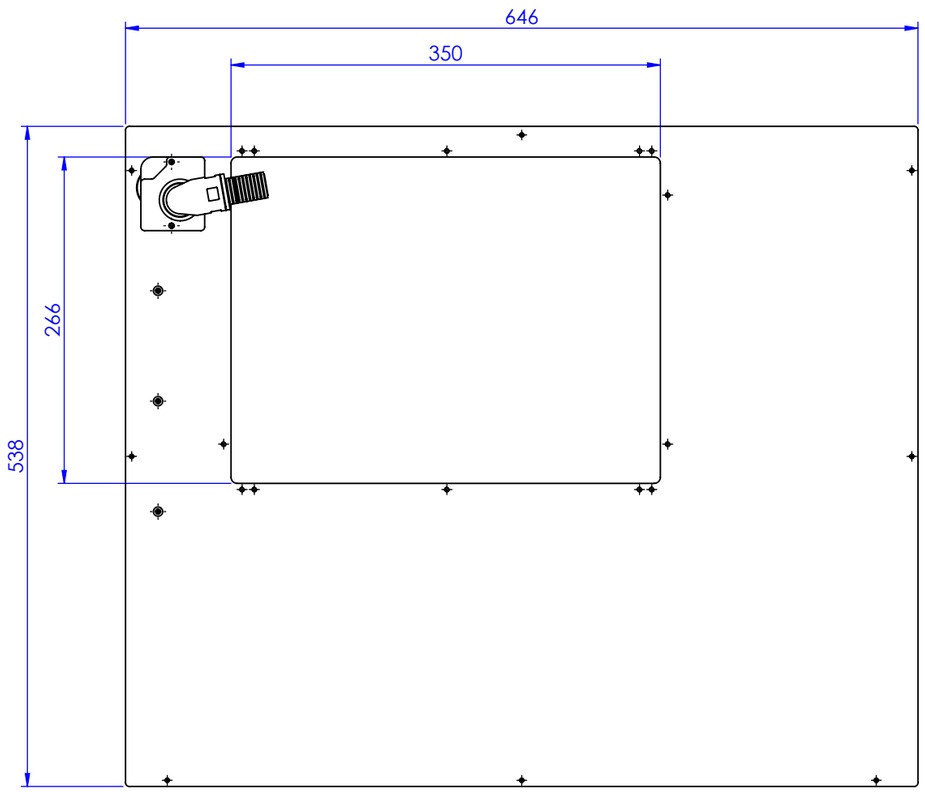


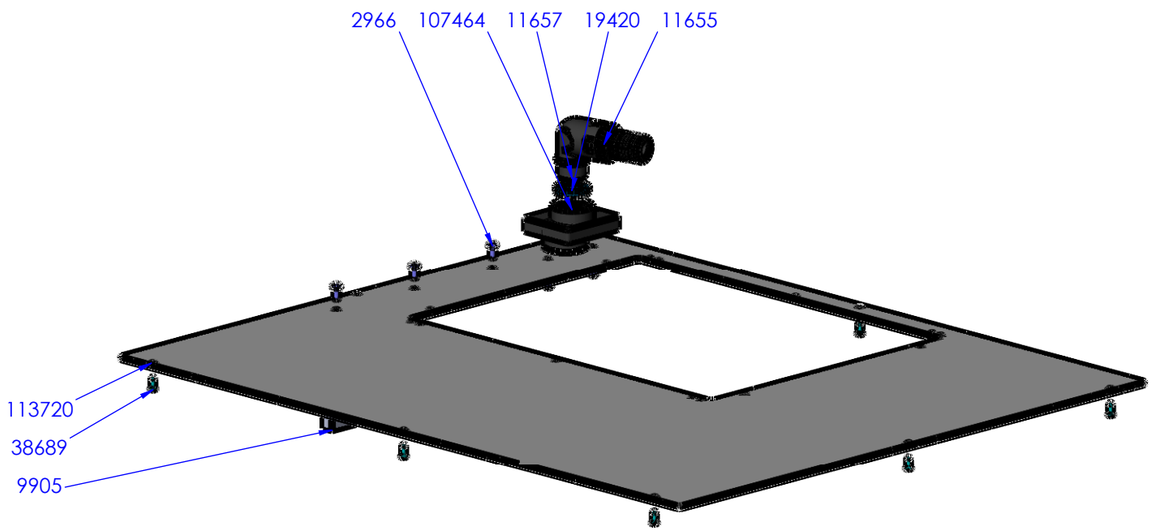


**RoHS-3**

| | |
|---|---|
| Maßstab/*Scale*: 1:5 | Benennung/*Designation*: SSA-GR228x-18-VA4060 Schnittstellenaufnahme |
| gespeichert/*saved*: 20.10.2022 16:04:46 | *SSA-GR228x-18-VA4060 \| Interface support* |
| Montageanleitung/*instruction sheet* | Artikel-Nr./*PartNo.*: **113723** |
| ingun | Index: **0** |
| | Blatt/*Sheet* 1 von 1 |
| | DIN A3 |

Diese technische Unterlage ist geistiges Eigentum der Fa. INGUN Prüfmittelbau GmbH. Sofern keine anderslautende schriftliche vertragliche Regelung besteht, darf sie ohne ausdrueckliche vorherige Einwilligung weder vervielfaeltigt, noch verbreitet, noch dritten Personen in sonstiger Weise zugaenglich gemacht werden, noch anderweitig missbraucht werden.