This technical documentation is intellectual property of INGUN Pruefmittelbau GmbH. Unless otherwise contractually agreed in writing, it is not permitted to duplicate or disseminate it, nor may it be made accessible to third parties in any other way, or otherwise be misused without our explicit prior consent.

Art.-Nr.: *Part-no.:*	Menge: Amount:	Benennung DE: Description DE:	Benennung EN: Description EN:
112269	1	KBP-P-SI-096-097-016	KBP-P-SI-096-097-016 | Interface block plate
3650	96	KT-158	KT-158 | contact terminal
38689	2	Senkschraube M 3x 10 T10	Flat headed screw M 3x 10 T10 | ISO 14581 - A2

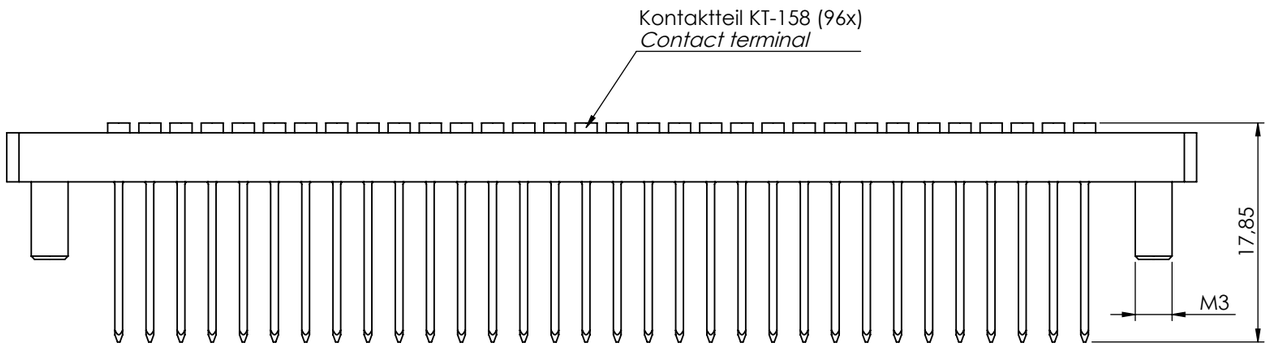

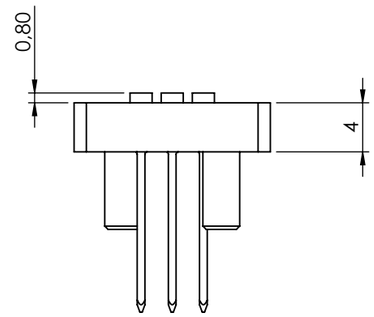

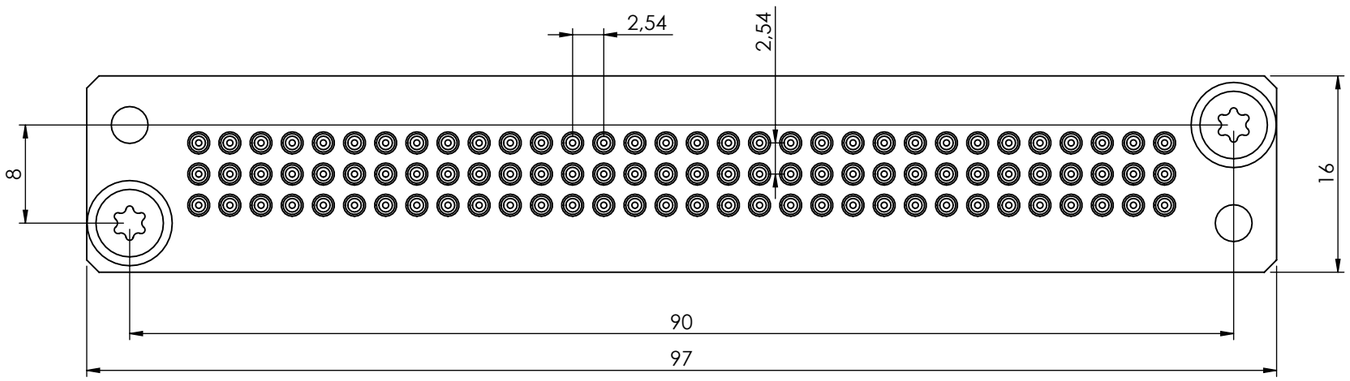

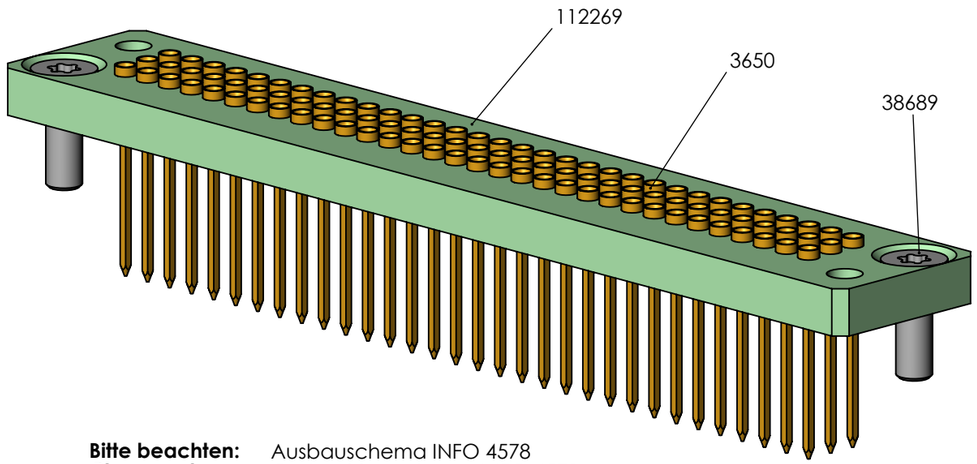

Bitte beachten: Ausbauschema INFO 4578
Please note: Customising scheme INFO 4578

RoHS-3;6c

Maßstab/*Scale*: 2:1	Benennung/*Designation*: KB-P-SI-096-4A-097-016-1,1 Kontaktblock *KB-P-SI-096-4A-097-016-1,1 | Interface block*
gespeichert/*saved*: 16.04.2025 16:39:31	
Montageanleitung/*instruction sheet*	
ingun	Artikel-Nr./*PartNo.*: **112270** · Index: **0** · Blatt/*Sheet* 1 von 1 · DIN A3

Diese technische Unterlage ist geistiges Eigentum der Fa. INGUN Prüfmittelbau GmbH. Sofern keine anderslautende schriftliche vertragliche Regelung besteht, darf sie ohne ausdrückliche vorherige Einwilligung weder vervielfältigt, noch verbreitet, noch dritten Personen in sonstiger Weise zugänglich gemacht werden, noch anderweitig missbraucht werden.