This technical documentation is intellectual property of INGUN Pruefmittelbau GmbH. Unless otherwise contractually agreed in writing, it is not permitted to duplicate or disseminate it, nor may it be made accessible to third parties in any other way, or otherwise be misused without our explicit prior consent.

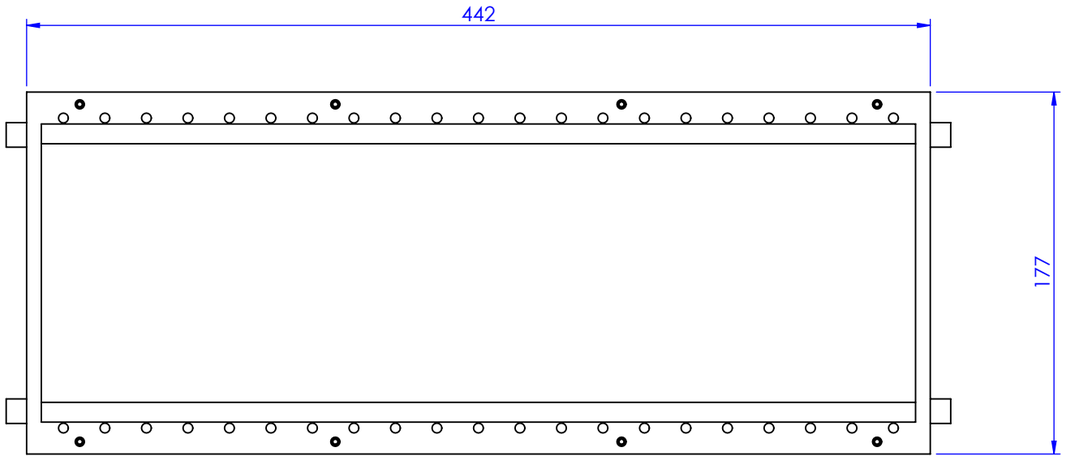

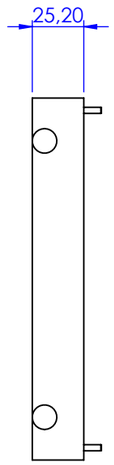

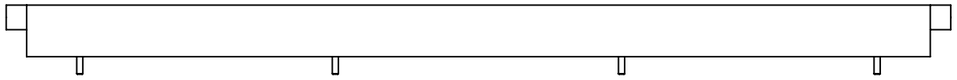

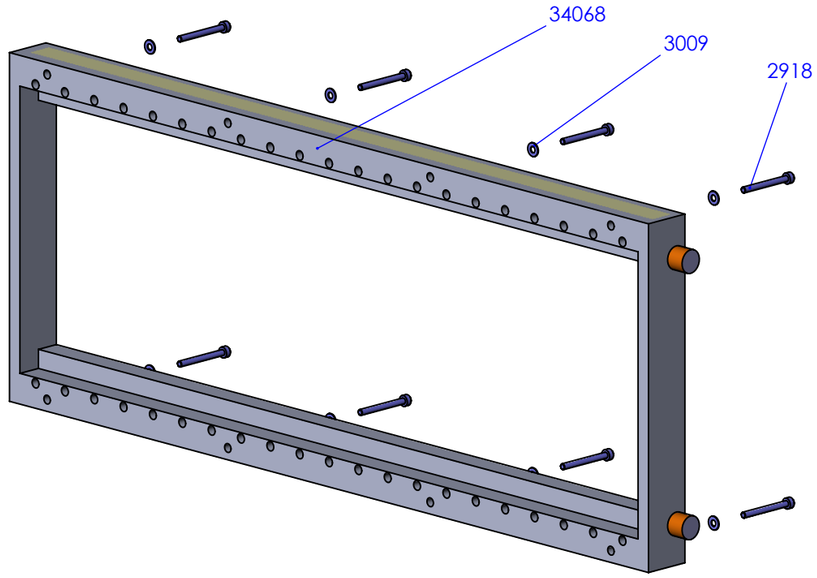

Art.-Nr.: Part-no.:	Menge: Amount:	Benennung DE: Description DE:	Benennung EN: Description EN:
34068	1	SSP KT-ITA-21	SSP KT-ITA-21 | Interface plate
2918	8	Zyl.-Schraube M 3x 30 T10	Head cap screw M 3x 30 T10 | ISO 14579 - A2
3009	8	Scheibe mit Fase D 3,2	Washer D 3,2 | DIN 125A - A2

RoHS-3

Maßstab/*Scale*: 1:3

gespeichert/*saved*: 07.07.2023 10:11:39

Montageanleitung/*instruction sheet*

Benennung/*Designation*:

SST-KT-ITA-21 Schnittstelle

SST-KT-ITA-21 | Fixture interface

Artikel-Nr./*PartNo.*:

115205

Index: **0**

Blatt/*Sheet* 1 von 1

DIN A3

Diese technische Unterlage ist geistiges Eigentum der Fa. INGUN Prüfmittelbau GmbH. Sofern keine anderslautende schriftliche vertragliche Regelung besteht, darf sie ohne ausdrueckliche vorherige Einwilligung weder vervielfaeltigt, noch verbreitet, noch dritten Personen in sonstiger Weise zugaenglich gemacht werden, noch anderweitig missbraucht werden.