Pre-centering pin

VZ-R-12-35-K

Article 50021

DIRECTEMENT AU PRODUIT

Partner for Future Technology

- Précentrage confirmé, pour positionner la carte électronique sur le lit d'aiguilles
- Montage simple et rapide sur la plaque d'applique.

Utilisation

Les dispositifs de précentrage (VZ) sont montés sur la plaque d'applique et ils servent d'aide à la mise en place afin de prépositionner des cartes électroniques facilement et vite sur le lit d'aiguilles.

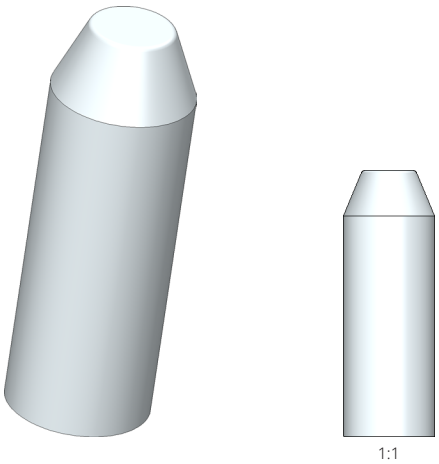

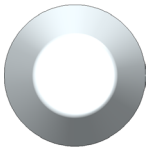

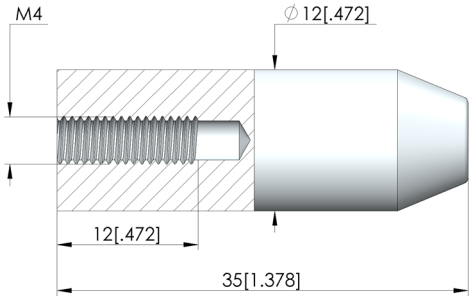

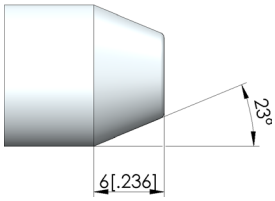

Données générales

Groupe de produits:	Précentrages
Série:	VZ
Type:	VZ, rond, centré
Version:	Non ESD
Type d'accessoire:	Accessoires d'équipement
Matériau:	POM
Couleur:	blanc
Poids:	0,01 kg
Température min.:	10 °C
Température max.:	60 °C
Conforme RoHS:	oui

Adapté aux

Kits de remplacement version:	pas de restrictions
Interfaces de test manuelles (MA):	MA 2012
Interfaces de test sous vide (VA):	VA xxxx
Kits de remplacement MA (ATS MA):	ATS MAxx
Kits de remplacement VA (ATS VA):	ATS VINxxx
Kits de remplacement PA (ATS PA):	ATS PAZxxx
Kits amovibles WS:	WS
Pour mise en contact à 2 niveaux:	oui

Caractéristiques techniques

Montage:	Filetage M4
Longueur:	35 mm
Diamètre:	12 mm

INGUN Prüfmittelbau GmbH
Max-Stromeyer-Straße 162
78467, Constance, Germany
Phone +49 7531 8105-0
Customer hotline +49 7531 8105-888
Fax +49 7531 8105-65
info@ingun.com

Tarifs et délais de livraison sur demande.
Modifications techniques réservées. 11/25_FR