This technical documentation is intellectual property of INGUN Pruefmittelbau GmbH. Unless otherwise contractually agreed in writing, it is not permitted to duplicate or disseminate it, nor may it be made accessible to third parties in any other way, or otherwise be misused without our explicit prior consent.

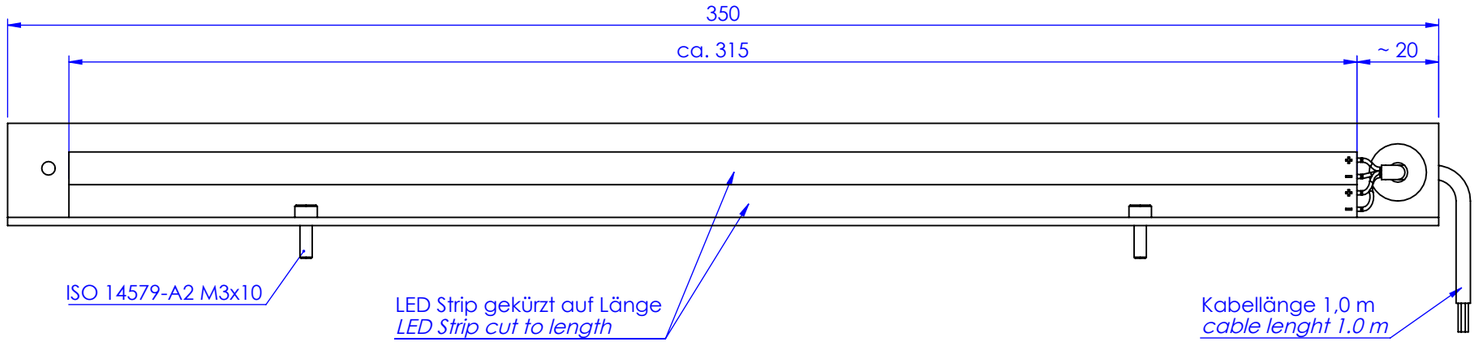

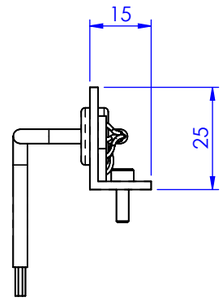

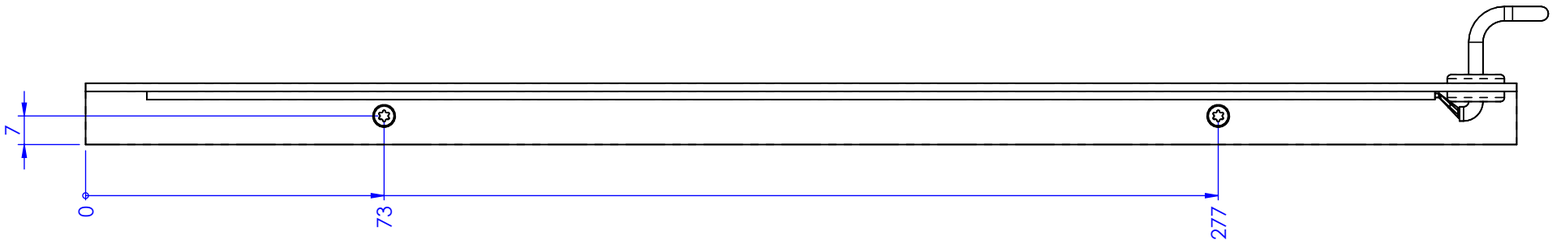

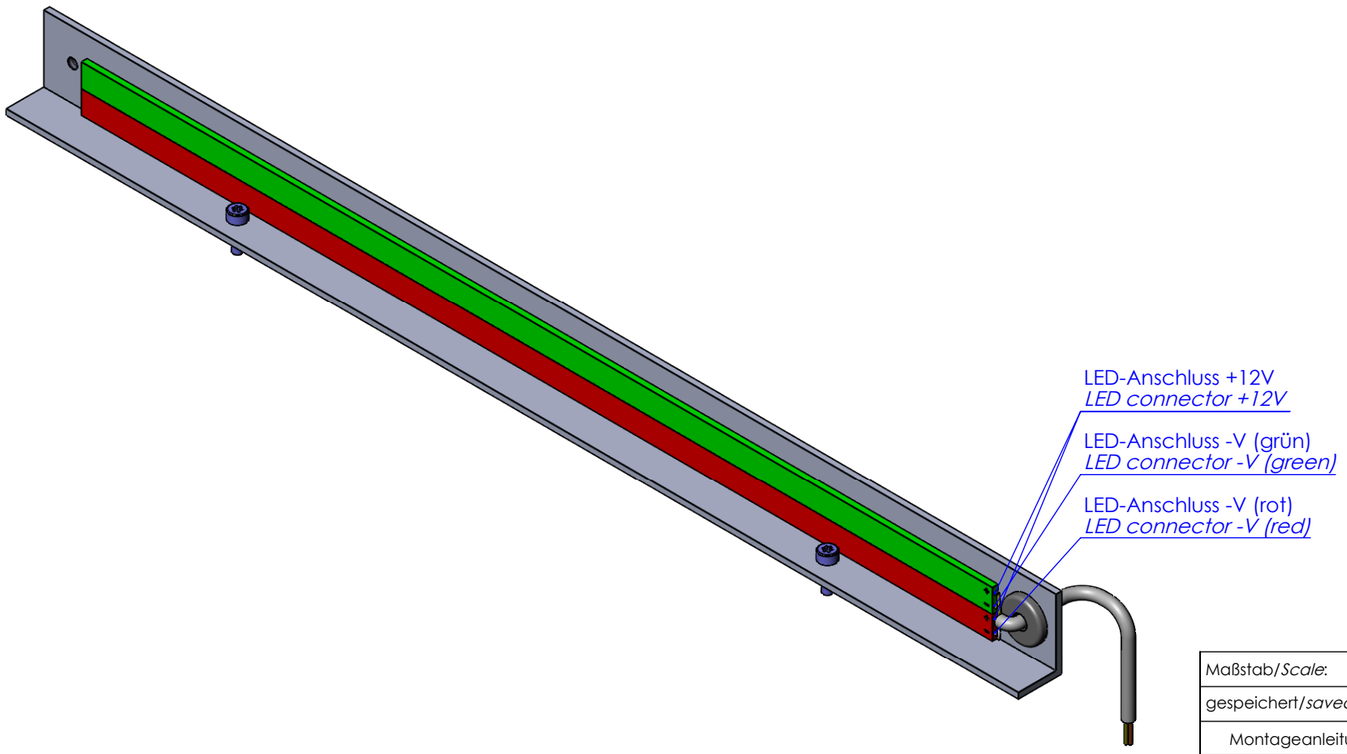

Bei Verwendung der FB-LED-MAxx12 (Gut/Schlecht LED-Anzeige) zusammen mit der FB-SIS-BM-MAxx12 (Magnetischer Sicherheitsschalter) muss die LED-Lichtleiste auf Maß gekürzt werden (siehe Montagezeichnung).
The LED light strip has to be cut to size (see installation instructions) when using FB-LED-MAxx12 (pass/fail LED indication) together with FB-SIS-BM-MAxx12 (magnetic safety switch).

RoHS-2

Maßstab/*Scale*: 1:1.5	Benennung/*Designation*: FB-LED-MAxx12 Gut-/Schlecht LED-Anzeige *FB-LED-MAxx12 | pass/fail indication*
gespeichert/*saved*: 18.09.2019 11:29:43	
Montageanleitung/*instruction sheet*	
ingun	Artikel-Nr./*PartNo.*: **45996** · Index: **3** · Blatt/*Sheet* 1 von 1 · DIN A3

Diese technische Unterlage ist geistiges Eigentum der Fa. INGUN Prüfmittelbau GmbH. Sofern keine anderslautende schriftliche vertragliche Regelung besteht, darf sie ohne ausdrueckliche vorherige Einwilligung weder vervielfaeltigt, noch verbreitet, noch dritten Personen in sonstiger Weise zugaenglich gemacht werden, noch anderweitig missbraucht werden.