This technical documentation is intellectual property of INGUN Pruefmittelbau GmbH. Unless otherwise contractually agreed in writing, it is not permitted to duplicate or disseminate it, nor may it be made accessible to third parties in any other way, or otherwise be misused without our explicit prior consent.

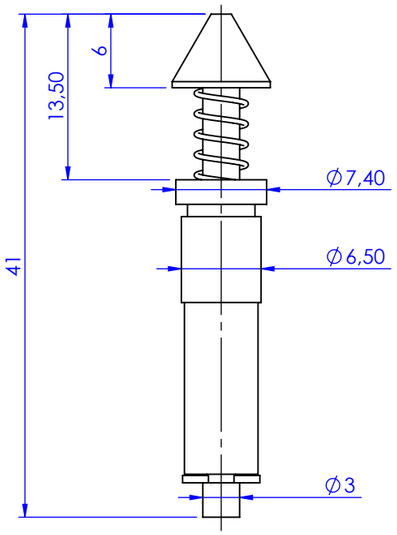

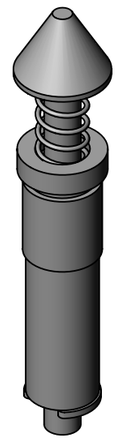

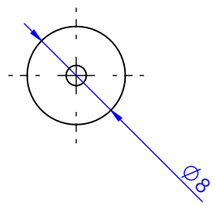

RoHS-3

Maßstab/*Scale*: 2:1	Benennung/*Designation*: GFS-8,00-1,65-RD-16-06,5-B gefederter Fangstift
gespeichert/*saved*: 29.07.2020 09:10:14	*GFS-8,00-1,65-RD-16-06,5-B | spring-loaded tooling pin*
Montageanleitung/*instruction sheet*	Artikel-Nr./*PartNo.*: **47042** — Index: **0** — Blatt/*Sheet* 1 von 1 — DIN A3

ingun

Diese technische Unterlage ist geistiges Eigentum der Fa. INGUN Prüfmittelbau GmbH. Sofern keine anderslautende schriftliche vertragliche Regelung besteht, darf sie ohne ausdrueckliche vorherige Einwilligung weder vervielfaeltigt, noch verbreitet, noch dritten Personen in sonstiger Weise zugaenglich gemacht werden, noch anderweitig missbraucht werden.