This technical documentation is intellectual property of INGUN Pruefmittelbau GmbH. Unless otherwise contractually agreed in writing, it is not permitted to duplicate or disseminate it, nor may it be made accessible to third parties in any other way, or otherwise be misused without our explicit prior consent.

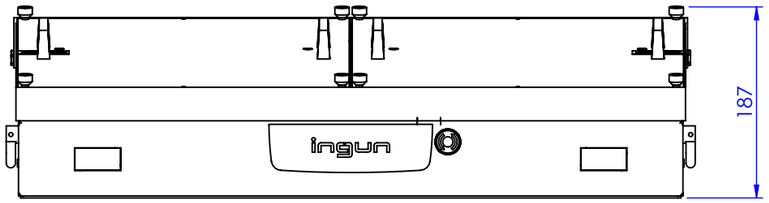

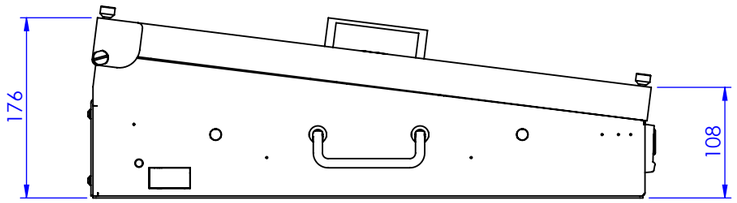

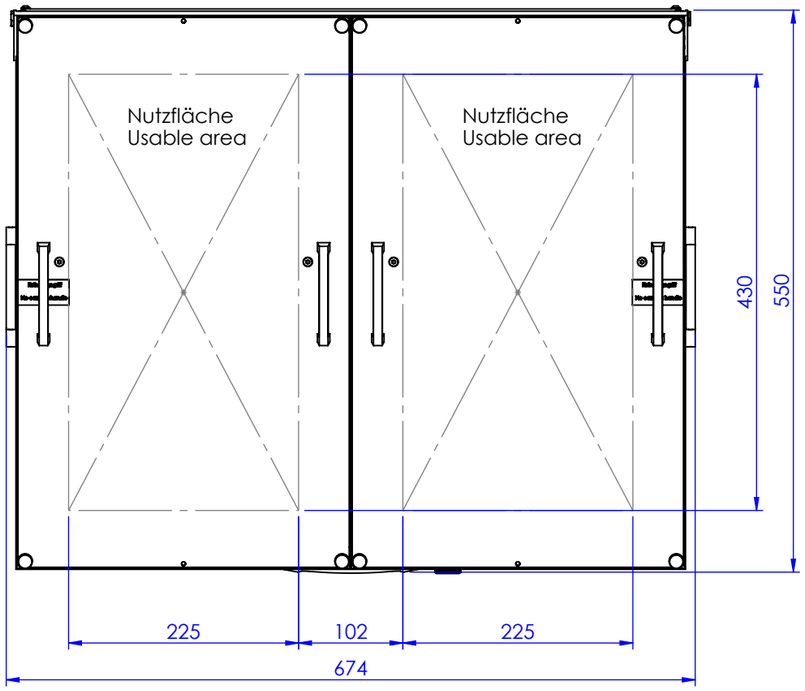

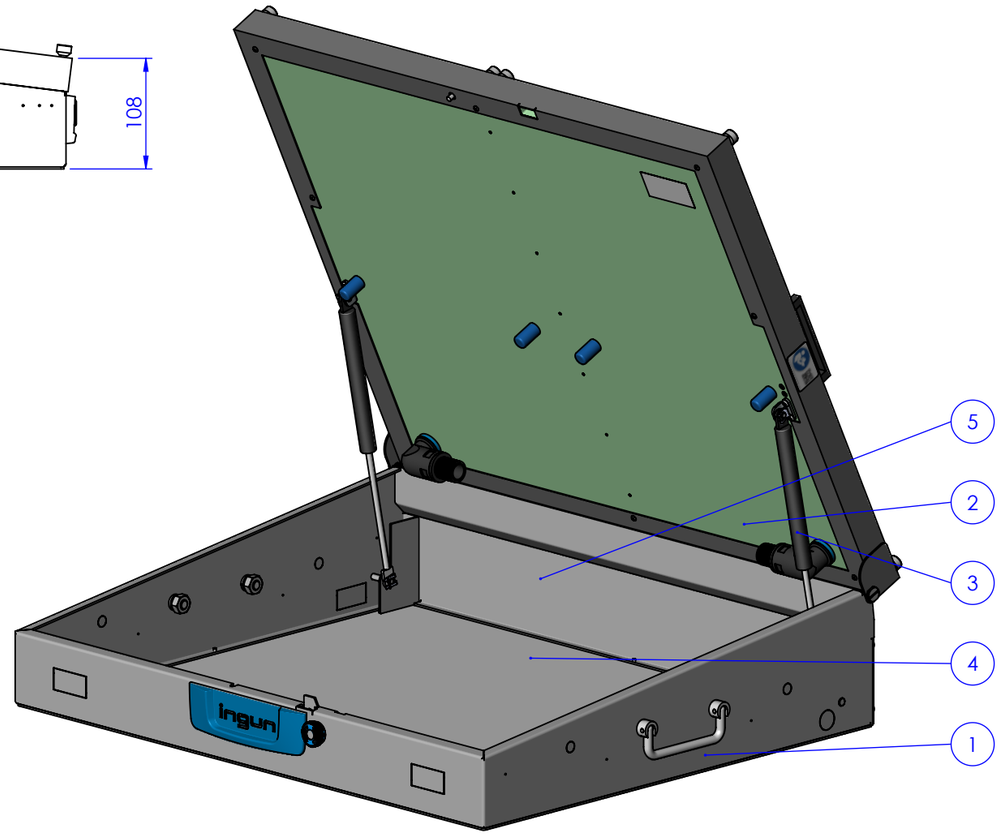

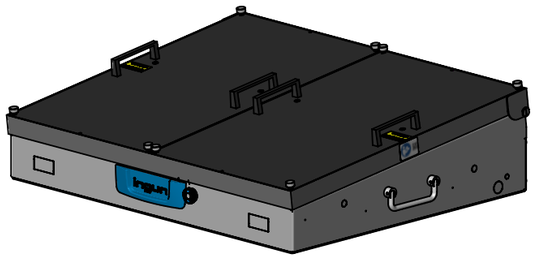

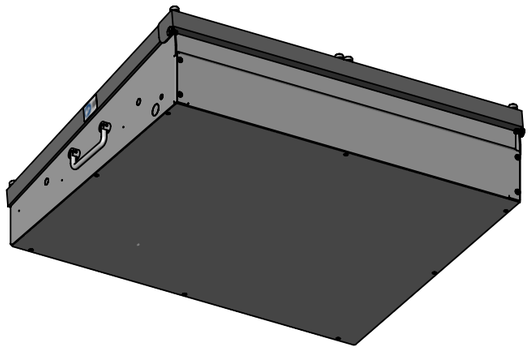

Siehe Montagehinweise
See assembly instructions

INFO 4629

Für die Montage der unmontiert gelieferten Artikel, sind die Zeichnungen der in der Stückliste angegebenen Artikel zu verwenden.
The drawings of the items specified in the parts list should be used as reference for the assembly of the products which are enclosed in delivery but not pre-assembled.

Pos.-Nr.: Item-no.:	Art.-Nr.: Part-no.:	Menge: Amount:	Benennung DE: Description DE:	Benennung EN: Description EN:
1	113786	1	PGH VA4060	PGH VA4060 | Desk housing
2	114543	1	VK VA4060T/PG16	VK VA4060T/PG16 | Vacuum cassette
3	8078	2	GDF-305-120-200N-A6-A6	GDF-305-120-200N-A6-A6 | Gas pressure spring
4	113713	1	BOE VA4060	BOE VA4060 | Base plate unit
5	113680	1	RWE VA4060	RWE VA4060 | Rear panel unit

RoHS-3;6a;6c

Für den prüflingsspezifischen Ausbau sind die Ausbauschemen INFO 4630 und INFO 4638 zu verwenden.
Please refer to customisation guidelines INFO 4630 and INFO 4638 for DUT-specific customisation.

Maßstab/*Scale*: 1:6	Benennung/*Designation*: VA 4060T/D/H Vakuum Prüfadapter *VA 4060T/D/H | Vacuum test fixture*		
gespeichert/*saved*: 26.10.2024 20:49:08			
Montageanleitung/*instruction sheet*			
ingun	Artikel-Nr./*PartNo.*: **114638**	Index: **0**	Blatt/*Sheet* 1 von 1 DIN A3

Diese technische Unterlage ist geistiges Eigentum der Fa. INGUN Prüfmittelbau GmbH. Sofern keine anderslautende schriftliche vertragliche Regelung besteht, darf sie ohne ausdrueckliche vorherige Einwilligung weder vervielfaeltigt, noch verbreitet, noch dritten Personen in sonstiger Weise zugaenglich gemacht werden, noch anderweitig missbraucht werden.