This technical documentation is intellectual property of INGUN Pruefmittelbau GmbH. Unless otherwise contractually agreed in writing, it is not permitted to duplicate or disseminate it, nor may it be made accessible to third parties in any other way, or otherwise be misused without our explicit prior consent.

Art.-Nr.: Part-no.:	Menge: Amount:	Benennung DE: Description DE:	Benennung EN: Description EN:
113728	1	BOP VA4060/88xx-S	BOP VA4060/88xx-S | Base plate
13892	2	Fixierung Schnittstelle	Fixing interface
8046	4	Senkschraube M 4x 12 T20	Flat headed screw M 4x 12 T20 | ISO 14581 - A2
26183	8	Senkschraube M 3x 6 T10	Flat headed screw M 3x 6 T10 | ISO 14581 - A2
23420	4	Kappe Einstellfuß TD-88xx	Cap
23107	4	Einstellschraube TD88xx	Adjustment screw
23419	4	Aufnahmeplatte Einstellfuß	Mounting plate
38684	8	Senkschraube M 4x 14 T20	Flat headed screw M 4x 14 T20 | ISO 14581 - A2

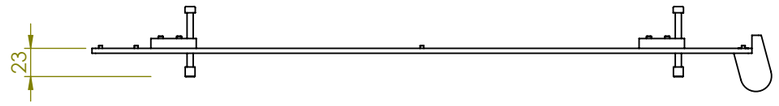

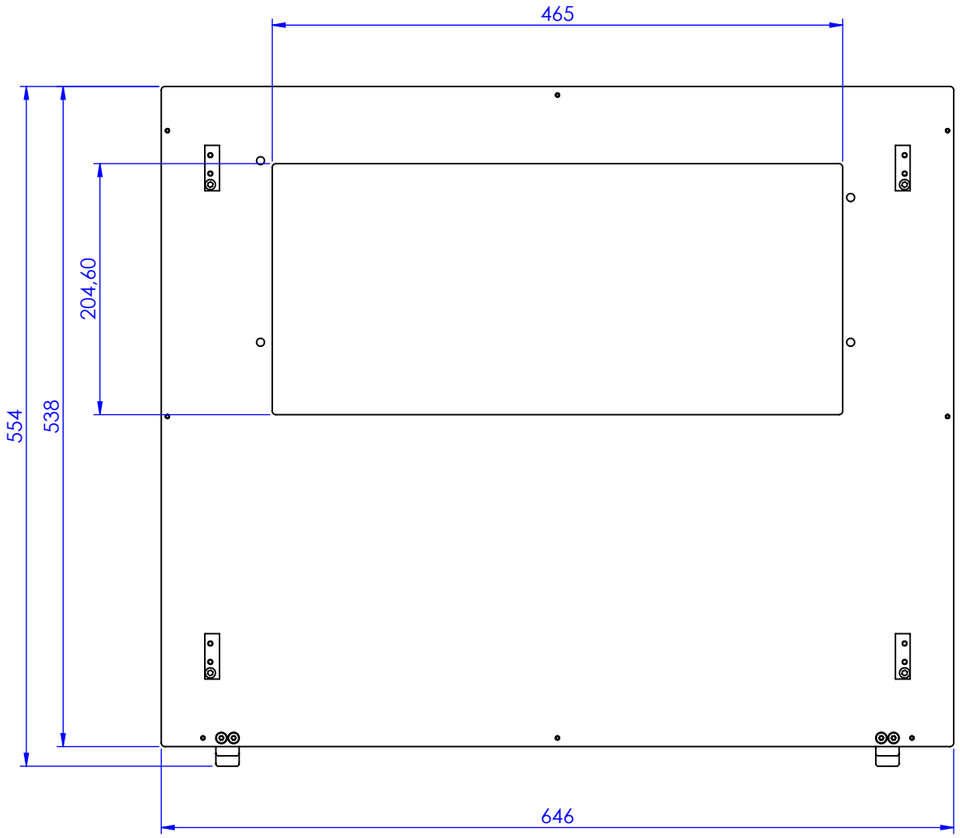

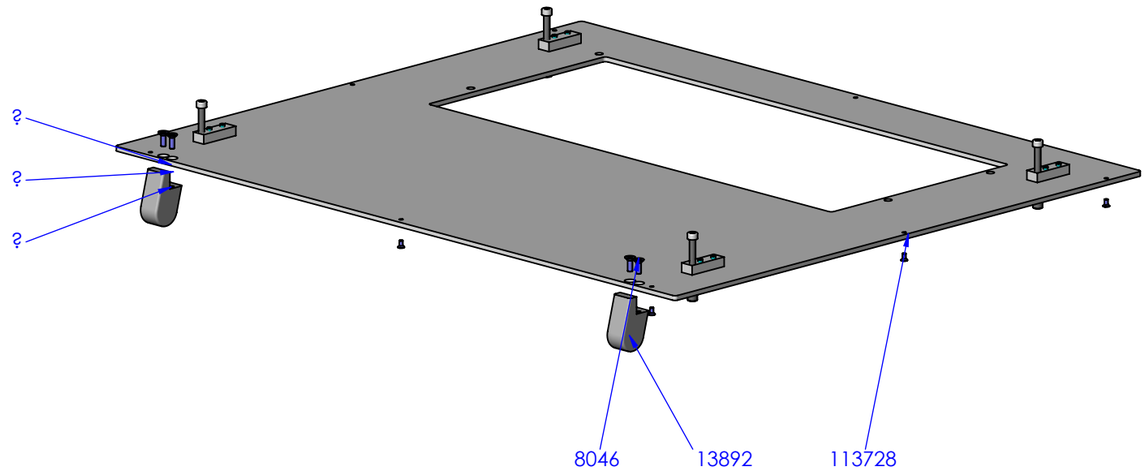

Teile sind nicht montiert
Components are not assembled

RoHS-3

Maßstab/*Scale*: 1:5	Benennung/*Designation*: SSA-88xx-S-VA4060 Schnittstellenaufnahme *SSA-88xx-S-VA4060 | Interface support*
gespeichert/*saved*: 21.08.2024 14:03:20	
Montageanleitung/*instruction sheet*	
ingun	Artikel-Nr./*PartNo.*: **113731**

Index:	Blatt/*Sheet*
2	1 von 1
	DIN A3

Diese technische Unterlage ist geistiges Eigentum der Fa. INGUN Prüfmittelbau GmbH. Sofern keine anderslautende schriftliche vertragliche Regelung besteht, darf sie ohne ausdrueckliche vorherige Einwilligung weder vervielfaeltigt, noch verbreitet, noch dritten Personen in sonstiger Weise zugaenglich gemacht werden, noch anderweitig missbraucht werden.