This technical documentation is intellectual property of INGUN Pruefmittelbau GmbH. Unless otherwise contractually agreed in writing, it is not permitted to duplicate or disseminate it, nor may it be made accessible to third parties in any other way, or otherwise be misused without our explicit prior consent.

Art.-Nr.: *Part-no.:*	Menge: Amount:	Benennung DE: Description DE:	Benennung EN: Description EN:
107693	1	BOP VA3030/GR228x	BOP VA3030/GR228x | Base plate
9905	1	Schutzleiste Schnittstelle	Part
11657	1	Schnellverschraubung Typ RQW	Intake flange PG16
11655	1	Vollkunststoff-Wellschlauch	Plastic tube VSC PA 6
19420	1	Dichtung Flansch Pg 16	Flange Seal - PG 16
107464	1	Ansaugstutzen PG16/27-3D	Intake flange
38689	8	Senkschraube M 3x 10 T10	Flat headed screw M 3x 10 T10 | ISO 14581 - A2
2966	3	Linsenschraube M 4x 10 T20	Button head screw M 4x 10 T20 | ISO 7380 - A2
11783	2	Linsenschraube M 4x 16 T20	Button head screw M 4x 16 T20 | ISO 7380 - A2

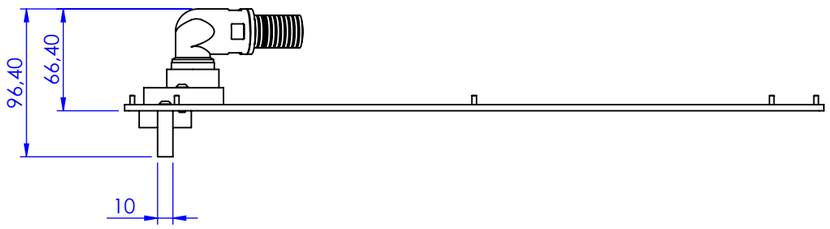

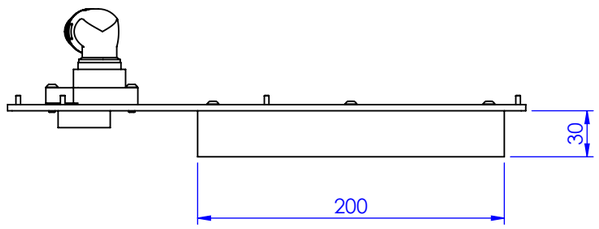

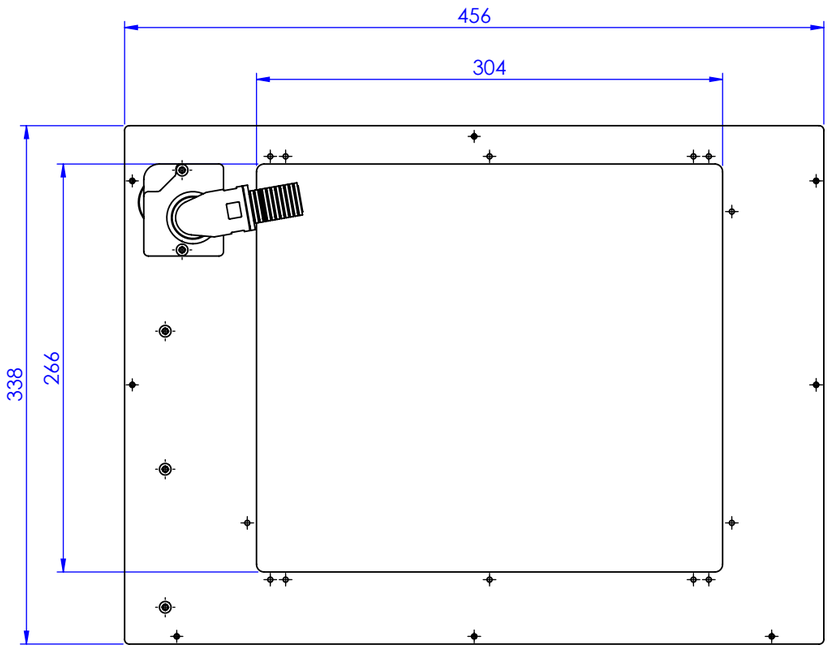

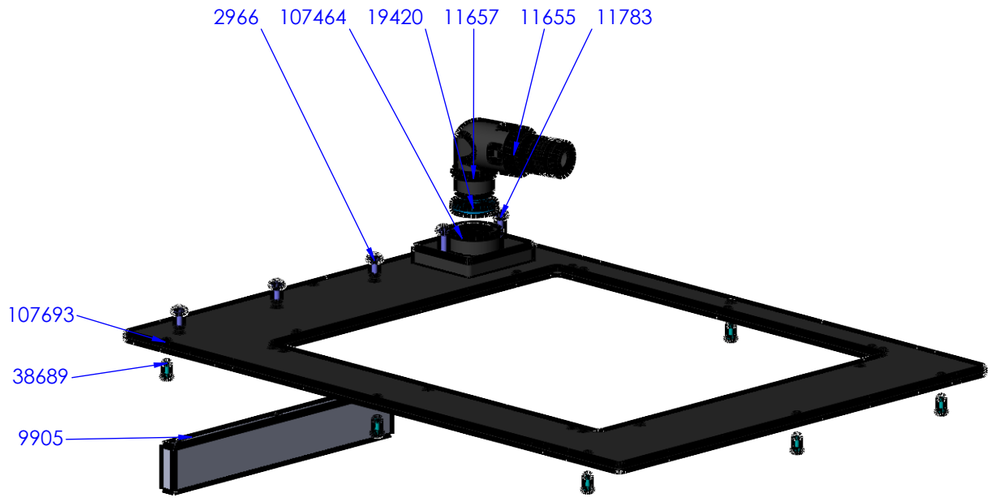

RoHS-3

Maßstab/*Scale*: 1:4	Benennung/*Designation*: SSA-GR228x-15-VA4030 Schnittstellenaufnahme
gespeichert/*saved*: 20.10.2022 15:52:01	*SSA-GR228x-15-VA4030 | Inteface support*
Montageanleitung/*instruction sheet*	
ingun	Artikel-Nr./*PartNo.*: **113517**

Index:	Blatt/*Sheet*
0	1 von 1
	DIN A3

Diese technische Unterlage ist geistiges Eigentum der Fa. INGUN Prüfmittelbau GmbH. Sofern keine anderslautende schriftliche vertragliche Regelung besteht, darf sie ohne ausdrueckliche vorherige Einwilligung weder vervielfaeltigt, noch verbreitet, noch dritten Personen in sonstiger Weise zugaenglich gemacht werden, noch anderweitig missbraucht werden.