This technical documentation is intellectual property of INGUN Pruefmittelbau GmbH. Unless otherwise contractually agreed in writing, it is not permitted to duplicate or disseminate it, nor may it be made accessible to third parties in any other way, or otherwise be misused without our explicit prior consent.

Art.-Nr.: Part-no.:	Menge: Amount:	Benennung DE: Description DE:	Benennung EN: Description EN:
115670	1	Rahmenteil VPC	Frame part VPC
115568	1	RWA VA4040/VPC-xxxx	RWA VA4040/VPC-xxxx | Rear panel
115671	1	Aufsatzblech Rahmenteil	SSA-VPC-xxx I Top plate frame part
115776	1	RWA MA12/KT-ITA-21	RWA MA12/KT-ITA-21 | Rear panel
8484	2	Linsenschraube M 4x 8 T20	Button head screw M 4x 8 T20 | ISO 7380 - A2
2923	10	Zyl.-Schraube M 4x 10 T20	Head cap screw M 4x 10 T20 | ISO 14579 - A2
34962	3	Senkschraube M 4x 10 T20	Flat headed screw M 4x 10 T20
2927	8	Zyl.-Schraube M 4x 25 T20	Head cap screw M 4x 25 T20 | ISO 14579 - A2

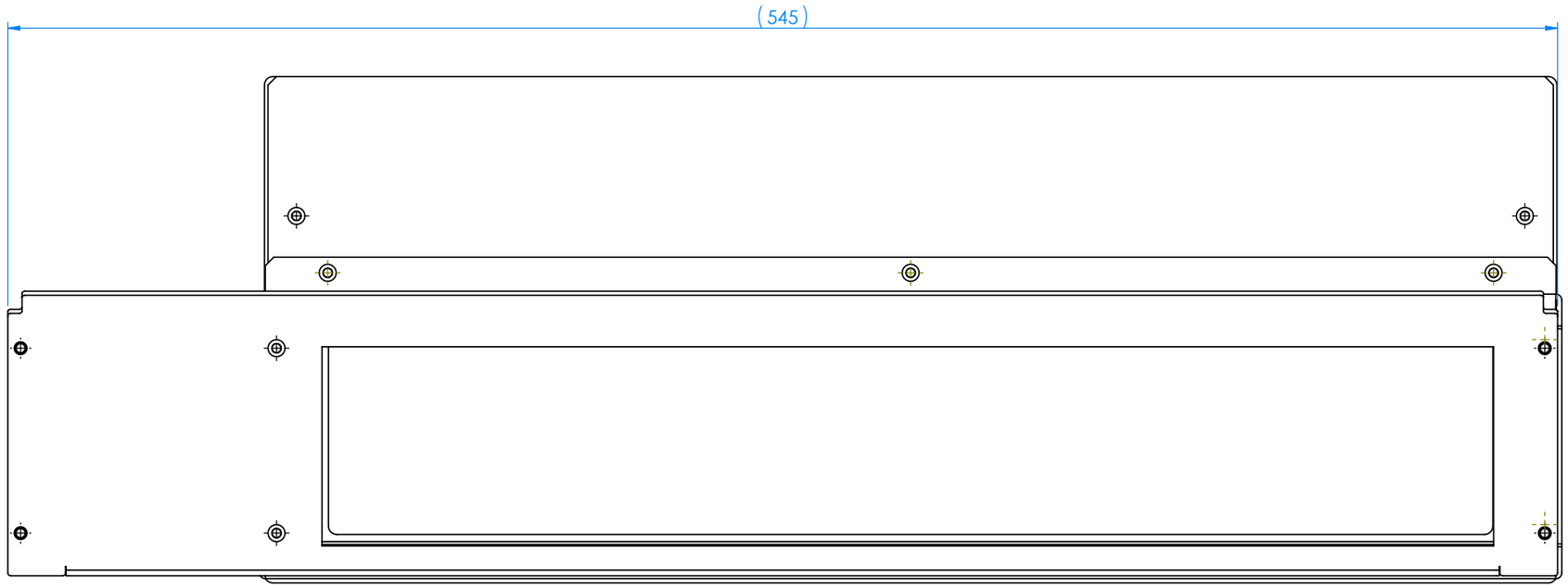

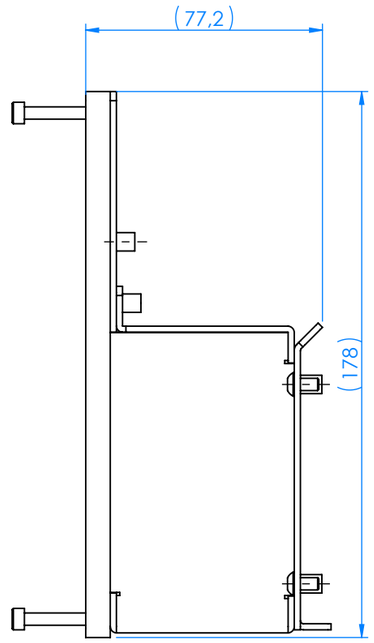

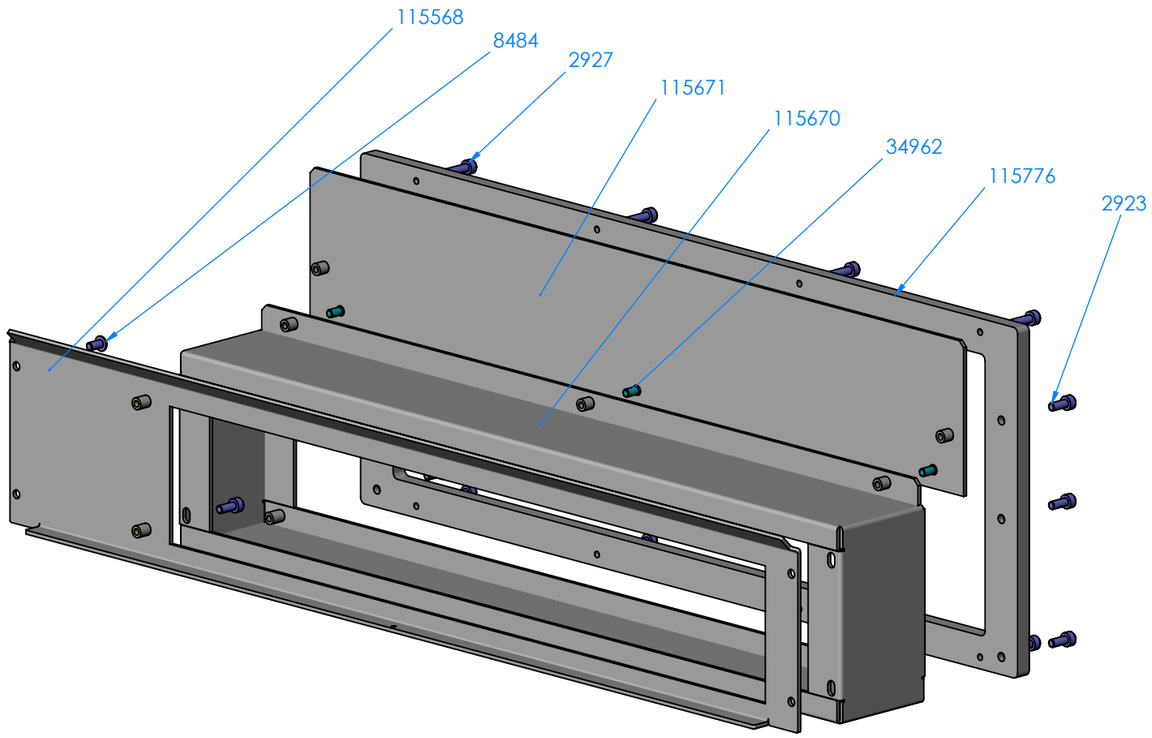

Teile sind nicht montiert
Components are not assembled

RoHS-3

Maßstab/*Scale*: 1:2	Benennung/*Designation*: SSA-KT-ITA-21-VA4040 Schnittstellenaufnahme *SSA-KT-ITA-21-VA4040 | Interface support*
gespeichert/*saved*: 10.10.2024 12:34:55	
Montageanleitung/*instruction sheet*	
ingun	Artikel-Nr./*PartNo.*: **115777**
	Index: **0**
	Blatt/*Sheet* 1 von 1
	DIN A3

Diese technische Unterlage ist geistiges Eigentum der Fa. INGUN Prüfmittelbau GmbH. Sofern keine anderslautende schriftliche vertragliche Regelung besteht, darf sie ohne ausdrueckliche vorherige Einwilligung weder vervielfaeltigt, noch verbreitet, noch dritten Personen in sonstiger Weise zugaenglich gemacht werden, noch anderweitig missbraucht werden.