This technical documentation is intellectual property of INGUN Pruefmittelbau GmbH. Unless otherwise contractually agreed in writing, it is not permitted to duplicate or disseminate it, nor may it be made accessible to third parties in any other way, or otherwise be misused without our explicit prior consent.

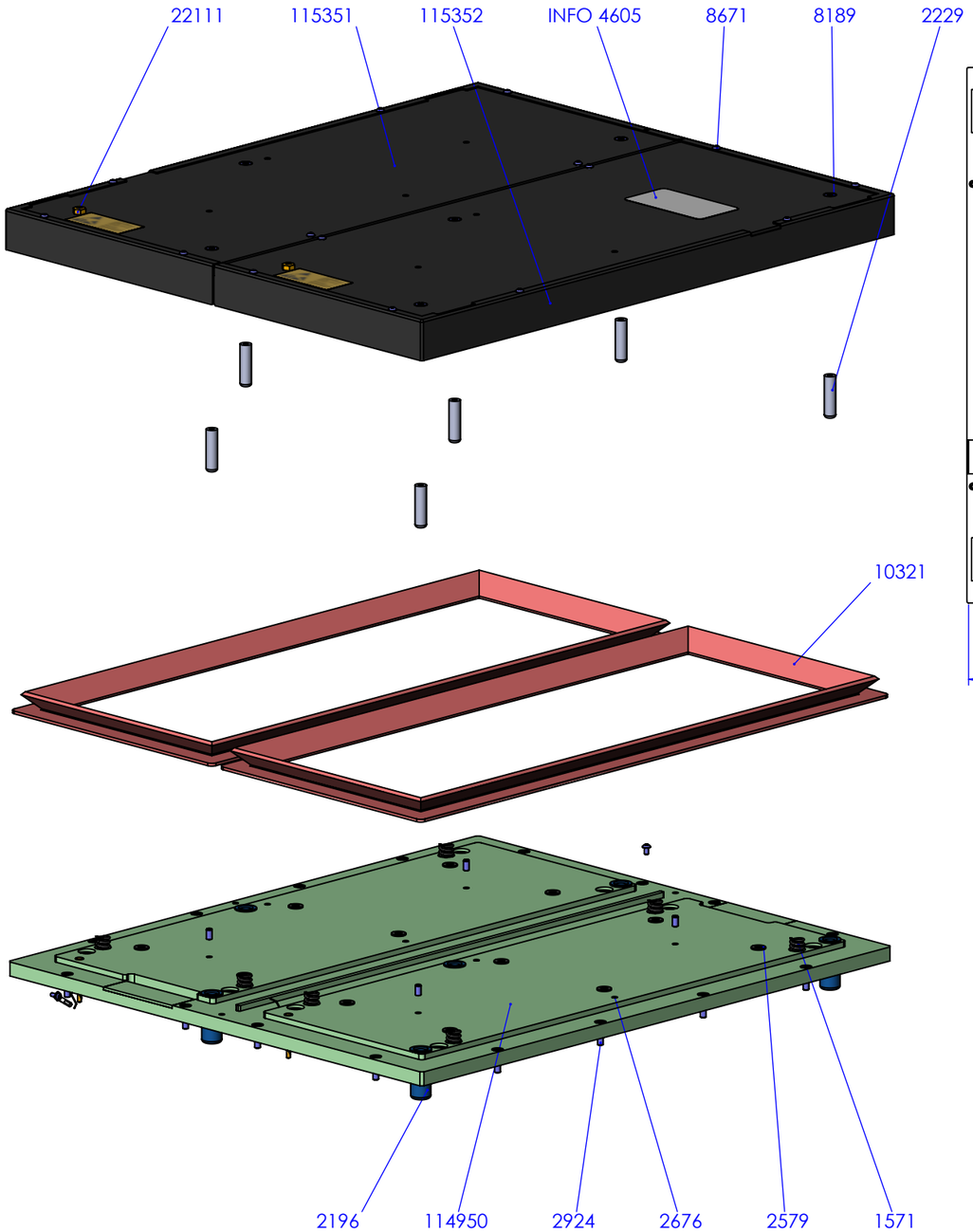


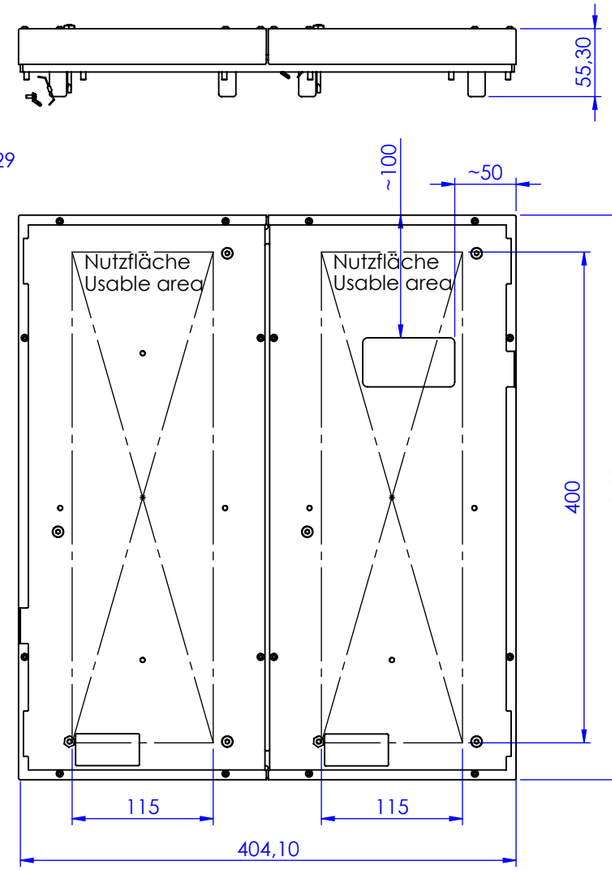


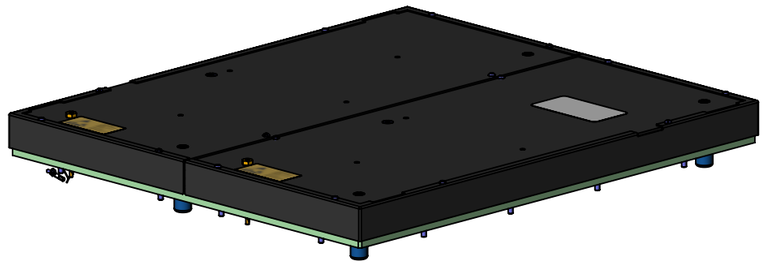

Für das Verkleben der Vakuumdichtung wird ein Silikonkleber,
z.B. Elastosil E41 von Wacker empfohlen
A silicone adhesive is recommended to glue the vacuum seal,
e.g. Elastosil E41 by Wacker

Teile sind nicht montiert
Components are not assembled

| Art.-Nr.: *Part-no.:* | Menge: Amount: | Benennung DE: Description DE: | Benennung EN: Description EN: |
|---|---|---|---|
| 114950 | 1 | KTP VA3070ST/i3070 | KTP VA3070ST/i3070 \| Probe plate |
| 115351 | 2 | ADP VA3070ST/ZSK-10/i3070 | ADP VA3070ST/ZSK-10/i3070 \| Moving plate |
| 10321 | 2 | VD-V-2171 | VD-V-2171 \| Vacuum seal |
| 115352 | 2 | Rahmenteil | Frame section |
| 8671 | 16 | Linsenschraube M 3x 5 T10 | Button head screw M 3x 5 T10 \| ISO 7380 - A2 |
| 8189 | 6 | Senkschraube M 4x 16 T20 | Flat headed screw M 4x 16 T20 \| ISO 14581 - A2 |
| 2229 | 6 | FUS-08-30-ST-M4 | FUS-08-30-ST-M4 \| Guide pin |
| 2196 | 6 | FUB-08-14-35-POM-BL-B | FUB-08-14-35-POM-BL-B \| Guiding bush |
| 2579 | 12 | HBS-01,0-10,0 | HBS-01,0-10,0 \| Stroke-limiting disk |
| 2676 | 12 | Zyl.-Stift D 4m6x 8 | parallel pin D 4m6x 8 \| ISO 8734 C1 - A2 |
| 1571 | 7 | FED-10,0-16,0-97N-09,0 | FED-10,0-16,0-97N-09,0 \| Pressure spring |
| 2924 | 16 | Zyl.-Schraube M 4x 12 T20 | Head cap screw M 4x 12 T20 \| ISO 14579 - A2 |
| 22111 | 2 | FB-ALS-VA207x | ESD discharge probe |
| INFO 4605 | 1 | Label-Typenschild-1010 | Label-Typenschild-1010 \| Label |

**RoHS-3;6a;6c**

Maßstab/*Scale*: 1:5

gespeichert/*saved*: 06.09.2023 14:57:49

Montageanleitung/*instruction sheet*

Benennung/*Designation*:

# VK VA3070ST/ZSK-10/i3070 Vakuumkassette

*VK VA3070ST/ZSK-10/i3070 | Vacuum cassette*

Artikel-Nr./*PartNo.*: **115350**

Index: **0**

Blatt/*Sheet* 1 von 1

DIN A3

Diese technische Unterlage ist geistiges Eigentum der Fa. INGUN Prüfmittelbau GmbH. Sofern keine anderslautende schriftliche vertragliche Regelung besteht, darf sie ohne ausdrückliche vorherige Einwilligung weder vervielfältigt, noch verbreitet, noch dritten Personen in sonstiger Weise zugänglich gemacht werden, noch anderweitig missbraucht werden.